Rev	Nr	Ändring	Datum	Inf.	Godk.

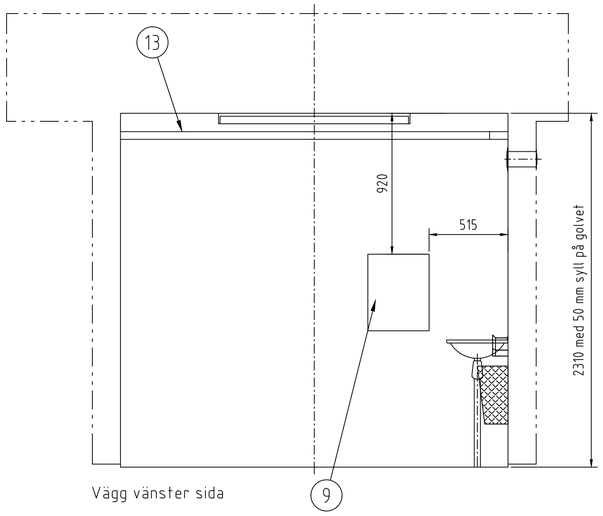

Vägg vänster sida

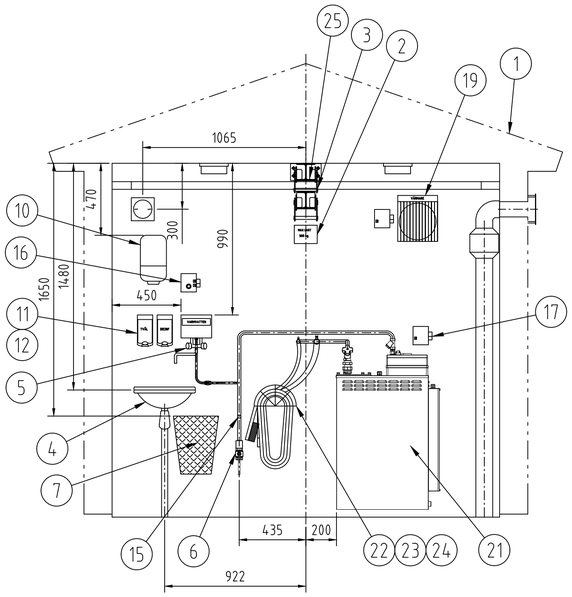

Vägg bortre gavel

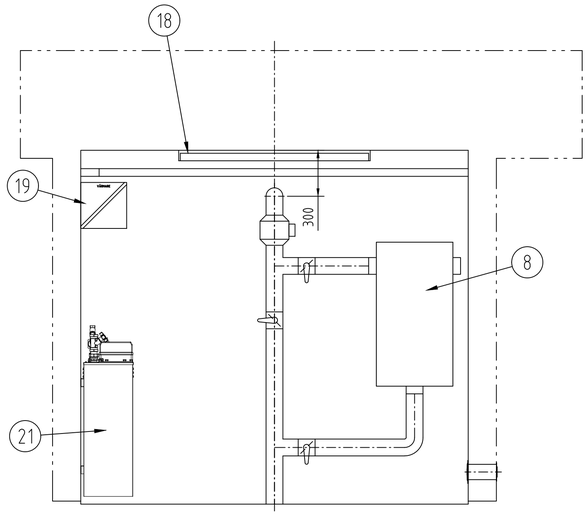

Vägg höger sida

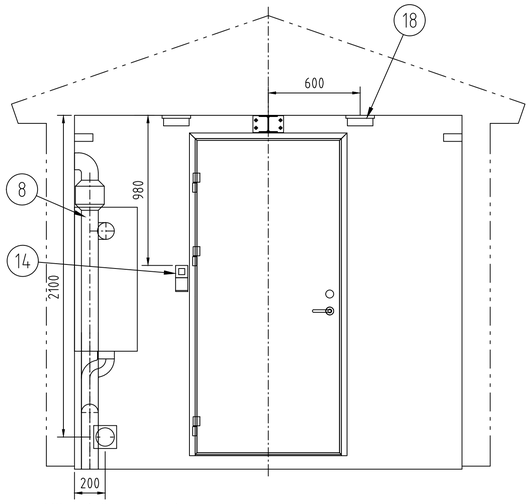

Vägg främre gavel

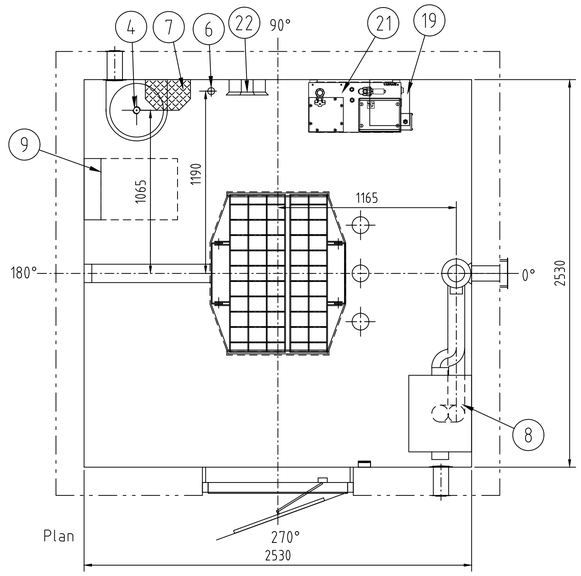

Plan

Det.nr	Ant.	Benämning	Material	Dimension	Anmärkning
25	1	Balkklämma förankring			För säkerhetssele
24	1	Spolslang 3m		Ø15	Med tvättborste
23	1	Spolslang 5m		Ø20	Med spolmunstycke
22	1	Slanghylla			
21	1	Återströmningsskydd		120 l/min.	Radonett rektangulär
20					
19	1	Värmare Elbjörn 2 kW			
18	2	Lysrörsarmatur 2x40W		IP 65	LED
17	2	Arbetsbrytare m. indikering			
16	1	Arbetsbrytare m. lampa			
15	1	Uttag m. propp		R15	
14	1	Strömbrytare + 230V uttag			
13	1	Kabelstege 50x120	FZV		
12	1	Behållare tvållösning			
11	1	Behållare decinfektionslösn.			
10	1	Pappershållare			
9	1	Skrivpulpet			
8	1	Ventilation med fläkt			
7	1	Papperskorg			
6	1	Rördragning med ventiler	Rostfritt		
5	1	Varmvattenberedare 3kW			Genomströmningstyp
4	1	Tvättställ	Rostfritt		Med vattenlås
3	1	Blockvagn			Utdragbar balk 250 kg
2	1	Skylt "Max last"			
1	1	Överbyggnad		2900x2900	

FÖRSLAGSRITNING | X | ARBETSRITNING | | RELATIONSRITNING

Konstr.	Ritad	Skala	Datum
PB	JS	A1: 1:20 - A3: 1:40	240626

xylem Let's Solve Water

BERLINS BYGG www.berlinsbygg.se

Inredning
Bäck P1, Ljungby

Ritnings nr:

Rev.: 1

Denna ritning är att betrakta som konfidentiell och får ej utan tillstånd mångfaldigas eller delges till tredje part.

Zon	Rev	Beskrivning	Datum	Godk
	A		2022-06-27	ME

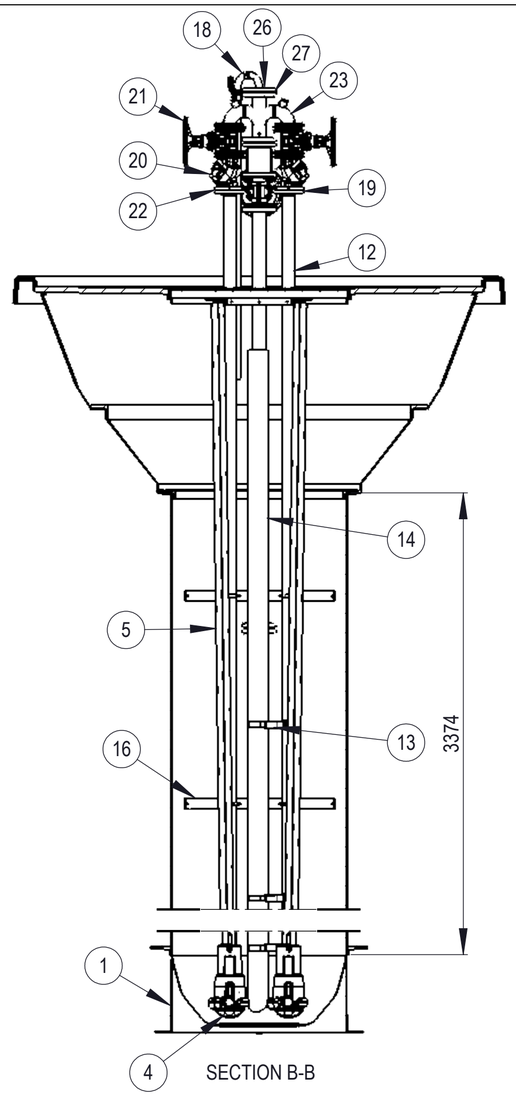

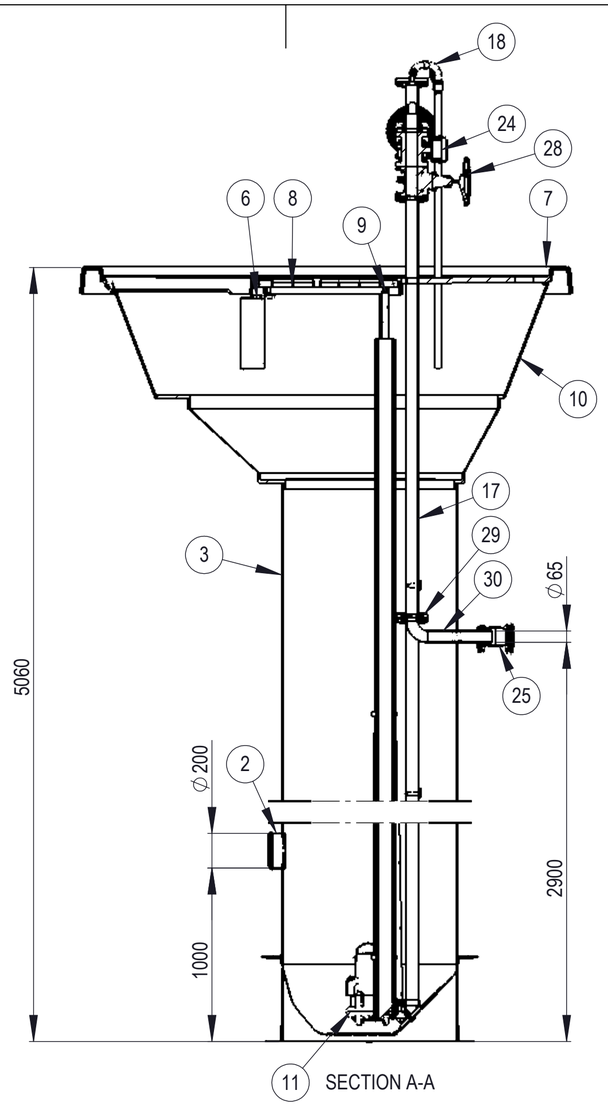

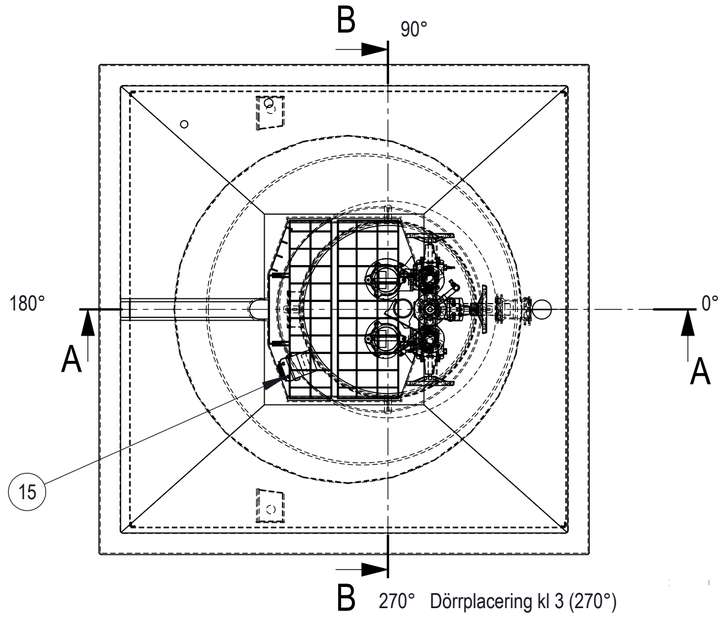

Pos	Ant	Ritningsnummer	Beskrivning	Material	Anm
30	1	400752	Utloppsrör DN65	EN 1.4301	
29	3		Pressad lösfläns DN65 AVi5103	EN 1.4404	xx ersätts med 04/05 beroende på material
28	1	830671	Avstängningsventil DN65 Med ratt		DN65
27	3	8106015803065	Profilplanpackning DN65	SBR 3 mm	8106022400075
26	1	400460	Polypigfläns DN65, R3/4"	EN 1.4301	
25	1	Multijoint-DN65	Multi/joint DN65		
24	1	Siemens Mag5100W	Flödesmätare MAG 5100W DN65		
23	1	401747	Byxrör polypig DN50-65	EN 1.4301/EN1.4404	
22	6	8106015803050	Profilplanpackning DN50	SBR 3 mm	8106022400075
21	2	Avstängningsventil AVK DN50 med ratt			
20	2	Klaffbackventil(AVK)-DN50			
19	2	8123200510050	Gängfläns DN50	EN 1.4404	EN1092-1 typ13
18	1	401270	Avluftning DN20 husstation	EN 1.4301	
17	1	400751	Mellanrör DN65 RF	EN 1.4301	L=2426
16	2	6533800	Rörstag TOP65		3x DN50-klammor
15	1	400427	Lampfäste m. lampa		
14	1	8107322806110	Nivågivarrör d110	PE	L=4530
13	3	400490	Nivårörsfäste Top 50 & 65 DN50		
12	2	400750	Stigarrör DN50 RF	EN 1.4301	L=5338
11	2		Pump 3090		
10	1	400591	Övergång Ø1000 hus 2900		
9	2	6697700	Övre gejdfäste	EN1.4404	
8	1	400415	Skyddsgaller	EN 1.4301	
7	1	400422	Golv 2900x2900	GAP	
6	1	6533100	Kabelhållare 4 krokar	EN 1.4301	
5	4	8107320403027	Gejdrör 3/4"	EN1.4301	3/4", L=4710
4	2	6199500	Kopplingsfot DN 50	Gjutjärn	
3	1	6531701	Cylinder Ø1000		Mantellängd=3374
2	1		PVC Skjutmuff Ø200	PVC	
1	1	6533700	Sumpbotten Komplett Ø1000 m Sockel	GAP	

Konstr.	Ritad	Gransk.	Vikt (kg)	Generell tolerans	Material	Datum	Skala
RN	RN					2024-04-27	1:25

xylem
Let's Solve Water

Beskrivning
TOP65-H29
Bäck P1

Ritningsnummer 033615 | Revision A | Sida 1/2

This document is the property of Polyproject AB. Copying, use or disclosure to third parties without expressed authority is strictly forbidden.

Denna ritning är Polyproject AB:s egendom och får ej utan tillstånd mångfaldigas eller ges till tredje part.

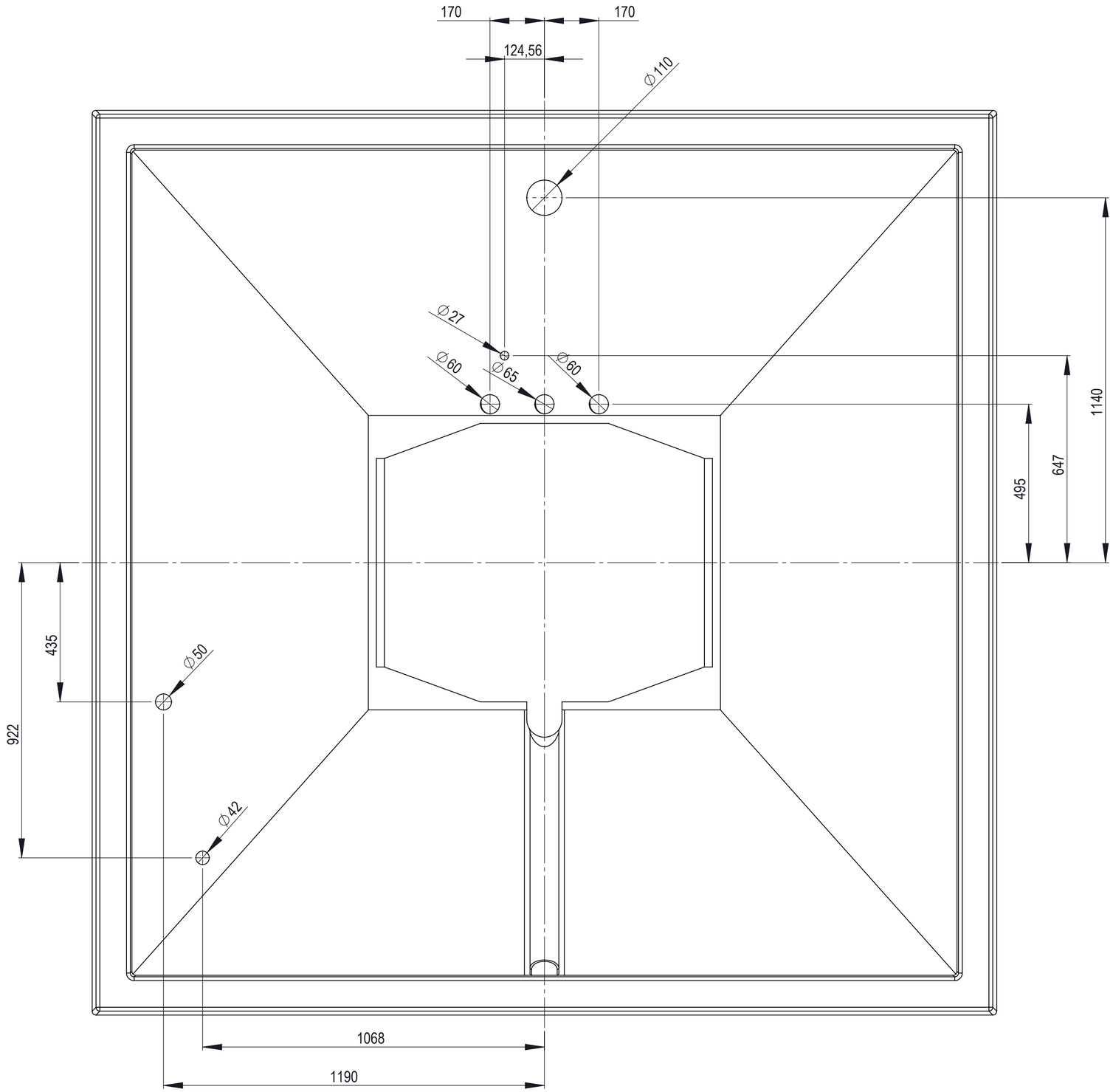

Denna ritning är Polyproject Environment AB:s egendom och får ej utan tillstånd mangfaldigas eller ges till tredje part.

This document is the property of Polyproject Environment AB. Copying, use or disclosure to third parties without expressed authority is strictly forbidden.

POLYPROJECT
Polyproject AB
Gamla Krokeksvägen 35
SE-618 33 Kolmården
Phone: +46 11 320 100
Mail : welcome@polyproject.com
www.polyproject.com

POLYPROJECT
Polyproject AB
Gamla Krokeksvägen 35
SE-618 33 Kolmården
Phone: +46 11 320 100
Mail : welcome@polyproject.com
www.polyproject.com

Konstr.	Ritad	Gransk.	Vikt (kg)	Generell tolerans	Material	Datum	Skala
RN	RN					2024-04-27	1:25

POLYPROJECT
Polyproject AB
Gamla Krokeksvägen 35
SE-618 33 Kolmården
Phone: +46 11 320 100
Mail : welcome@polyproject.com
www.polyproject.com

Beskrivning
TOP65-H29
Bäck P1

Ritningsnummer	Revision	Sida
033615	A	2/2

Rev	Nr	Ändring	Datum	Inf.	Godk.

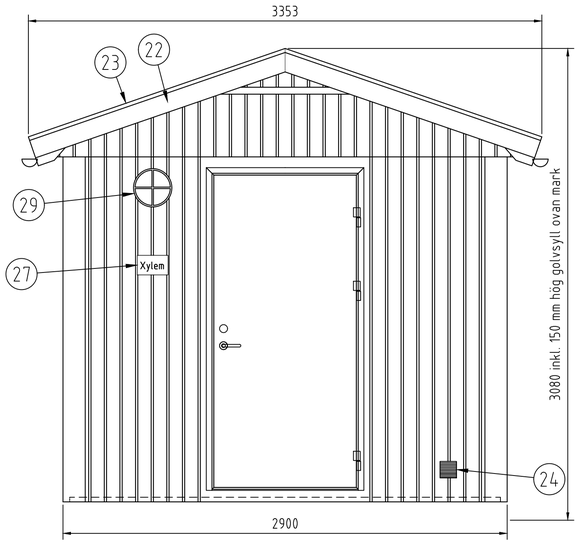

Gavelfasad framsida

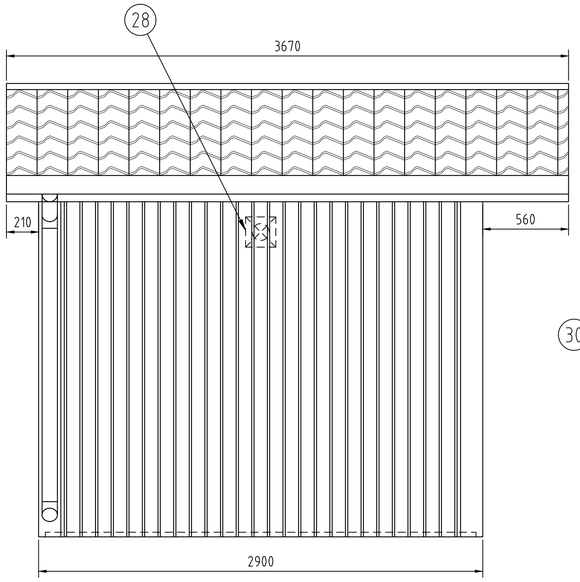

Fasad långsida

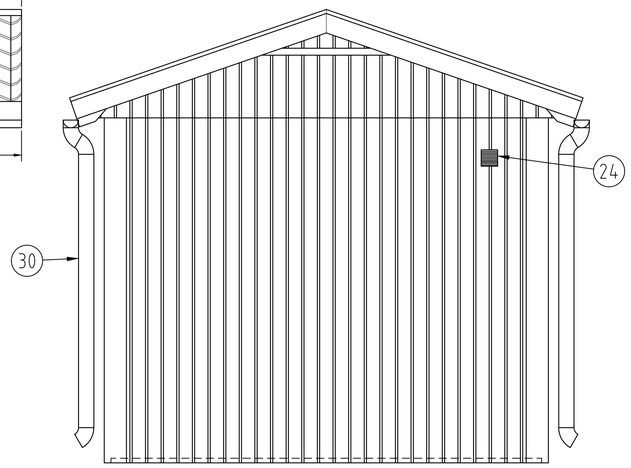

Gavelfasad baksida

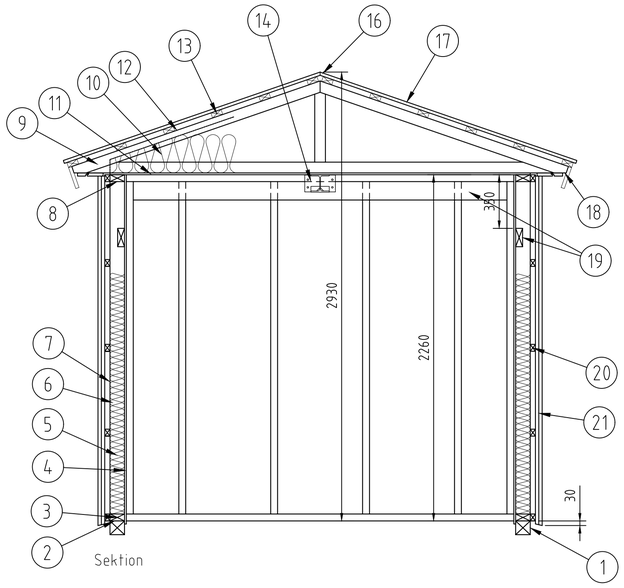

Sektion

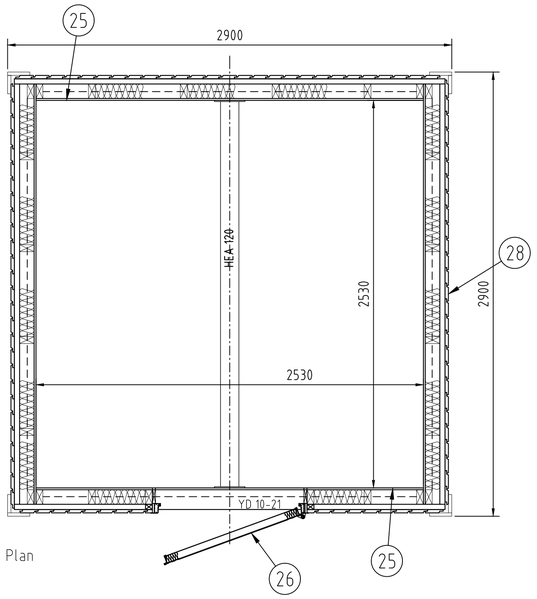

Plan

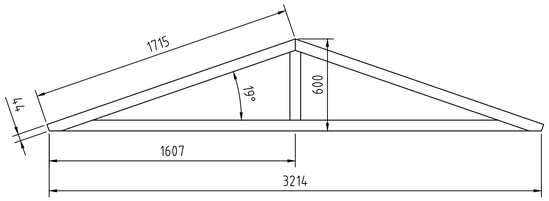

UTFÖRANDE	
Storlek	2900x2900
Dörrplacering	270°
Dörrhängning	Höger
Stomme dimension	95
Fasad typ	Dubbelfalspanel
Tak typ	Plåt tegelimitation
Fasad färg	Röd
Tak färg	Svart
Dörr färg	Aluminium
Knutbrädor färg	Vit
Vindskivor färg	Vit
Stuprör/hängrännor färg	Svart

Det.nr	Ant.	Benämning	Material	Dimension	Anmärkning
30		Hängrännor och stuprör			Lev. omonterade
29		Ytterbelysning		LED IP65	Vandalsäker, skymn.relä
28		Sumpvent. med vindskydd			Yttervägg utv.
27		Skylt		Xylem	Yttervägg utv.
26		Ytterdörr, Preconal 64		10-21	Säkerhetsklass 2
25		Tallriksventil		100 PVC	Yttervägg inv.
24		Ventilgaller, galvat		100x100x25	Yttervägg utv.
23		Vindskiveplåt			Yttertak
22		Vindskiva		22x145	Yttertak
21		Dubbelfalspanel		22x120	Yttervägg
20		Spikregel		34x45	Yttervägg
19		Bärlina		45x120	Infästning takbalk
18		Insektsnät			Takfot
17		Yttertaksplåt, tegelprofil			Yttertak
16		Nockplåt			Yttertak
15					
14		Lyftbalk		HEA 120	500 kg
13		Bärläkt		35x70	Yttertak
12		Underlagstak, Paroc			U-tak 8441-00
11		Innertaksskiva		12 mm	V 313 folierad
10		Bjälklagsisolering, lösull		250 mm	Yttertak
9		Takstol		45x70	Yttertak
8		Hammarband		45x95	Yttervägg
7		Vindtätning, Paroc			Vindtät 8440-00
6		Ytterväggsregel		45x95	Yttervägg
5		Isolering		95 mm	Yttervägg
4		Väggskiva		12 mm	V 313 folierad
3		Syll		45x95	Yttervägg
2		Syltätning, Paroc		95 mm	UNS 37z
1		Transportklots			

FÖRSLAGSRITNING | X | ARBETSRITNING | RELATIONSRITNING

Konstr.	Ritad	Skala	Datum
PB	JS	A1: 1:20 - A3: 1:40	240626

xylem Let's Solve Water

BERLINS BYGG www.berlinsbygg.se

Overbyggnad
Bäck P1, Ljungby
Plan, fasader, sektion

Ritnings nr

Rev. 1

Denna ritning är att betrakta som konfidentiell och får ej utan tillstånd mångfaldigas eller delges till tredje part.